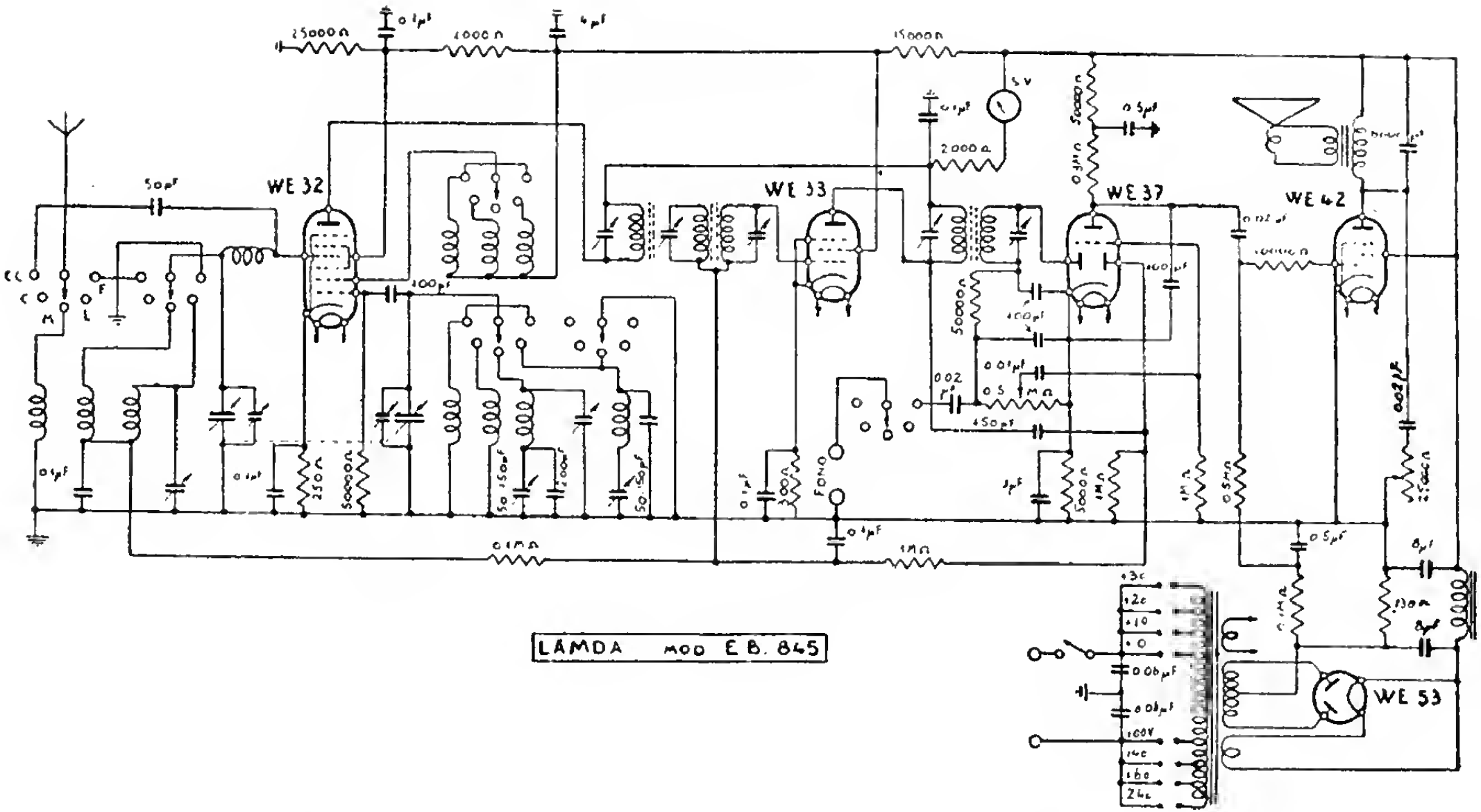

OLIVIERI e GLISENTI. — Modello Lamda E B 845 - Produzione 1938-39 - Media frequenza: 467 kHz.